آزمون نوبت : دوم پایه : هشتم دبیرستان دخترانه زهره رضوان- دوره اول ناحیه : ٤ مشهد درس : علوم تجربی

تاریخ : ٠٦ / ٠٣ / ١٤٠٣ مدت : ٩٠ دقیقه تعداد سوال : ٢٨ کل بارم : ١٥نمره طراح سوال : گروه علوم

نام و نام خانوادگی : شماره کلاس : نمره آزمون : نام دبیر: بابائی/مشایخی

فصل اول ١- کدامیک از عوامل زیر سرعت انحلال پذیری یک حل شونده جامد را در حلال مایع را افزایش **نمی‌دهد؟** الف)خرد کردن حل شونده ب)کاهش مقدار حلال ج)هم زدن مخلوط د)افزایش دما	(٠/٢٥ نمره)
٢- کدام یک از گزینه های زیر تمام موارد آن سو سپانسیون می‌باشد؟ الف)نوشابه و دوغ ب)ذرات دوده در هوا و شربت عصاره نعناع ج) شربت معده و ذرات دوده در هوا د) شربت پنی سیلین و آب گل آلود	(٠/٢٥ نمره)
فصل دوم ٣) با افزودن قرص جوشان به آب یک تغییر ..... اتفاق می افتد که نشانه تغییر آن .... می باشد. الف) شیمیایی- تولید گرما ب)فیزیکی- خروج گاز ج) فیزیکی - تشکیل رسوب د)شیمیایی- خروج گاز	(٠/٢٥ نمره)
٤- در کدام یک از گزینه ها زیر تغییر شیمیایی اتفاق **نمی‌افتد؟** الف) آزاد شدن کربن دی اکسید هنگام افزودن نمک به نوشابه ب) آزاد شدن کربن دی اکسیدهنگام روشن کردن شعله گاز ج) آزاد شدن کربن دی اکسید در آزمایش حل شدن پوست آهکی تخم مرغ در سرکه د) آزاد شدن کربن دی اکسید هنگام حل شدن قرص جوشان در آب	(٠/٢٥ نمره)
فصل سوم ٥- در یک اتم خنثی تعداد نوترون ٢ واحد بیشتر از پروتون است .اگر عدد اتمی آن ١٦ باشد ،عددجرمی و تعداد الکترون آن چقدر است؟	(٠/٥ نمره)
فصل **چهار** ٦- یکی از نزدیکان محبوبه به علت ضربه خوردن به بخشی از سرش دچار اختلال در بینایی شد.به نظر شما کدام قسمت قشر مغز آسیب دیده است؟	(٠/٥ نمره)
فصل پنجم ٧- در تصویرمقابل ماهیچه ها به وسیله ی چه بخشی به استخوان چسبیده اند؟ 	(٠/٥ نمره)

فصل ششم (۰/۲۵ نمره)

۸-ماهیچه ،یکی ازاندام های هدف غده ی پارانیروئید می باشد. (۰/۲۵ نمره)

ص ○ غ ○

۹- هورمون رشد با اثر بردو سر استخوان ها باعث رشد قد انسان می شود.

ص ○ غ ○

فصل هفتم ۰/۵

۱۰-جدول زیر را کامل کنید.

صفت	ارثی	محیطی	ارثی-محیطی
نرمه گوش آزاد با پیوسته			
تیرگی موهای خرگوش هیمالیا			

فصل هشتم

۱۱-در مقابل هر روش تولید مثل غیر جنسی زیر یک مثال بنویسید. ۰/۵

جوانه زدن ..... هاگ زایی .....

فصل نهم

۱۲-میله ای دارای بارمثبت رابه کلاهک برقنمایی که بار منفی داردنزدیک می کنیم،چه روی می دهد؟

الف)ورقه هانزدیک هم می شوند○ ب)ورقه هاابتداثابت مانده وبعد دورشوند○ ۰/۵

ج)ورقه هاازهم دور می شوند○ د)ورقه هاابتدادورممکن است بعدنزدیک شوند○

۱۳-اگر کره شماره ۱ و۲ را که پایه ی عایق دارد، به هم تماس دهیم ومیله ی شیشه ای بار دار را نزدیک کره ی شماره ی ۱ نگاه داریم وکره ها را از هم جدا کنیم. بار کره ی ۱ چیست؟ نام روش باردار کردن کره ها چیست؟ ۱

۱٤-در مدار زیراختلاف پتانسیل دو سر باتری ۱۵۰ ولت است . اگر مقاومت کل مدار ۳۰ اهم باشد.جریان کل مدار چقدر است؟(نوشتن فرمول الزامیست) ۰/۷۵

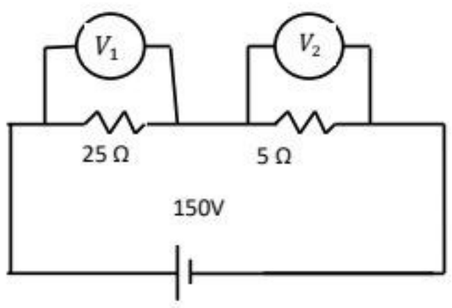

فصل دهم

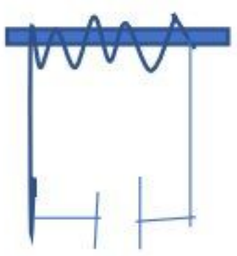

۱۵-از یک سیم پیچ جریان الکتریسیته عبور می کند و در هسته آن خاصیت مغناطیسی ایجاد می شود. ۱

دو روش برای قوی تر شدن خاصیت مغناطیسی آن چیست؟

۱٦- مطابق شکل آهن ربایی را چند بار بر روی یک میخ آهنی در یک جهت می کشیم نام قطب مغناطیسی که در محل تشکیل می شودچیست؟ ۰/۲۵

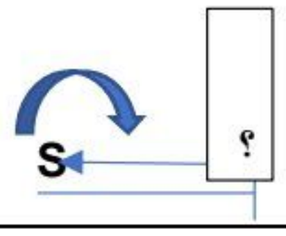

فصل یازدهم — ۰/۷۵

۱۷-حد اقل یک کاربرد درمقابل هر کانی بنویسید. تالک ..... فلوئوریت.....

آزبست.....

۱۸-یک کانی سیلیکاتی مثال بزنید. ۰/۲۵

فصل دوازدهم — ۱

۱۹-در مقابل هر روش تشکیل نام سنگی که به آن روش تشکیل می شود را بنویسید.

اجزا به کمک سیمان به یکدیگر می چسبند: سنگ..... رسوبی شیمیایی: سنگ.....

از سرد شدن ماگمابوجود می آید: سنگ..... در اثر دگرگون شدن ایجاد می شود: سنگ...

۲۰-دو عاملی که موجب استحکام بیشتر سنک دگرگون می شود کدامند؟ ۰/۵

فصل سیزدهم — ۰/۵

۲۱-مهمترین روش هوازدگی فیزیکی.....می باشد. ۱

۲۲-تفاوت رسوبات رودخانه ای ورسوبات یخچالی چیست؟

فصل چهاردهم — ۰/۵

۲۳-تصویرساعت عقربه ای در آینه تخت ۲:۴۰ رانشان می دهد.زمان واقعی چقدر است؟ ۰/۷۵

۲٤- در تشکیل کسوف موقعیت ماه وزمین وخورشید باید به چه صورتی باشد؟ ۰/۷۵

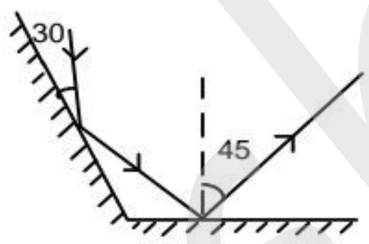

۲۵- زاویه بین دو آینه چقدر است؟

فصل پانزدهم

۲٦- در شکل زیر مسیر پرتوBویا پرتو Aرا رسم کنید. ۰/۵

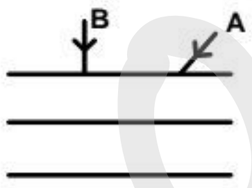

۲۷- هنگام خروج نور از منشور وتجزیه آن کدام رنگ نور از همه بیشتر منحرف می شود؟ ۰/۵

۲۸-هنگامی که از لبه ی استخر به طور مایل به عینکی که در ته استخر افتاده نگاه کنیم ،آنرا.....از محل واقعی می بینیم. ۰/۵

موفق باشید نازگلانم

آزمون نوبت : دوم پایه : هشتم دبیرستان دخترانه زهره رضوان- دوره اول ناحیه : ٤ مشهد درس : علوم تجربی

تاریخ : / ۳ / ۱٤۰۳ مدت : ۹۰ دقیقه تعداد سوال : کل بارم : ۱۵نمره طراح سوال : بابائی

نام و نام خانوادگی : شماره کلاس : نمره آزمون : نام دبیر: بابائی

فصل اول ۱- کدامیک از عوامل زیر سرعت انحلال پذیری یک حل شونده جامد را در حلال مایع را افزایش **نمی‌دهد؟** الف)خرد کردن حل شونده ب)کاهش مقدار حلال ج)هم زدن مخلوط د)افزایش دما	(۰/۲۵ نمره)
۲- کدام یک از گزینه های زیر تمام موارد آن سو سپانسیون می‌باشد؟ الف)نوشابه و دوغ ب)ذرات دوده در هوا و شربت عصاره نعناع ج) شربت معده و ذرات دوده در هوا د) شربت پنی سیلین و آب گل آلود	(۰/۲۵ نمره)
فصل دوم ۳) با افزودن قرص جوشان به آب یک تغییر ..... اتفاق می افتد که نشانه تغییر آن ..... می باشد. الف) شیمیایی- تولید گرما ب)فیزیکی- خروج گاز ج) فیزیکی - تشکیل رسوب د)شیمیایی- خروج گاز	(۰/۲۵ نمره)
٤- در کدام یک از گزینه ها زیر تغییر شیمیایی اتفاق **نمی‌افتد؟** الف) آزاد شدن کربن دی اکسید هنگام افزودن نمک به نوشابه ب) آزاد شدن کربن دی اکسیدهنگام روشن کردن شعله گاز ج) آزاد شدن کربن دی اکسید در آزمایش حل شدن پوست آهکی تخم مرغ در سرکه د) آزاد شدن کربن دی اکسید هنگام حل شدن قرص جوشان در آب	(۰/۲۵ نمره)
فصل سوم ۵- در یک اتم خنثی تعداد نوترون ۲ واحد بیشتر از پروتون است .اگر عدد اتمی آن ۱۶ باشد ،عددجرمی و تعداد الکترون آن چقدر است؟ ۱٦+۲=۱۸ نوترون ۱۸+۱٦=۳٤ عدد جرمی الکترون=۱٦	(۰/۵ نمره)
فصل **چهار** ٦- یکی از نزدیکان محبوبه به علت ضربه خوردن به بخشی از سرش دچار اختلال در بینایی شد.به نظر شما کدام قسمت قشر مغز آسیب دیده است؟بخش پس سر در مخ	(۰/۵ نمره)
فصل پنجم ۷- در تصویرمقابل ماهیچه ها به وسیله ی چه بخشی به استخوان چسبیده اند؟ در انتهای ماهیچه نواری از بافت پیوندی به نام زدپی یا تاندون 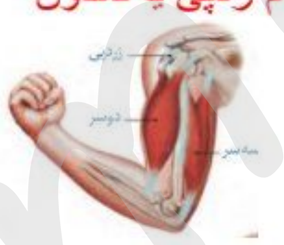 ماهیچه را به استخوان متصل می کند.	(۰/۵ نمره)

فصل ششم — (۰/۲۵ نمره)

۸-ماهیچه ،یکی ازاندام های هدف غده ی پارانیروئید می باشد. — (۰/۲۵ نمره)

ص ○ غ ●○

۹- هورمون رشد با اثر بر استخوان ها در هنگام بلوغ باعث رشد قد انسان می شود.

ص ○ ● غ ○

فصل هفتم — ۰/۵

۱۰-جدول زیر را کامل کنید.

صفت	ارثی	محیطی	ارثی-محیطی
نرمه گوش آزاد با پیوسته	***		
تیرگی موهای خرگوش هیمالیا		***	

فصل هشتم — ۰/۵

۱۱-در مقابل هر روش تولید مثل غیر جنسی زیر یک مثال بنویسید.

جوانه زدن هیدر-مخمر هاگ زایی قارچ- خزه-سرخس

فصل نهم — ۰/۵

۱۲-میله ای دارای بارمثبت رابه کلاهک برقنمایی که بار منفی داردنزدیک می کنیم،چه روی می دهد؟

الف)ورقه ها نزدیک هم می شوند○ ب)ورقه ها ابتدا ثابت مانده وبعد دورشوند○

ج)ورقه ها ازهم دور می شوند○ د)ورقه ها ابتدا دور و ممکن است بعدنزدیک شوند○

۱ — ۱۳-اگر کره شماره ۱ و۲ را که پایه ی عایق دارد، به هم تماس دهیم ومیله ی شیشه ای بار دار را نزدیک کره ی شماره ی ۱ نگاه داریم وکره ها را از هم جدا کنیم. بار کره ی ۱ چیست؟ نام روش باردار کردن کره ها چیست؟منفی-القا

۰/۷۵ — ۱٤-در مدار زیراختلاف پتانسیل دو سر باتری ۱۵۰ ولت است . اگر مقاومت کل مدار۳۰ اهم باشد.جریان کل مدار چقدر است؟(نوشتن فرمول الزامیست) مقاومت= ۳۰اهم جریان=مقاومت ÷ولتاژ ۵ آمپر = ۳۰÷۱۵۰

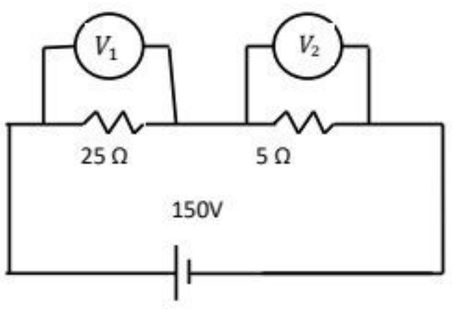

فصل دهم — ۱

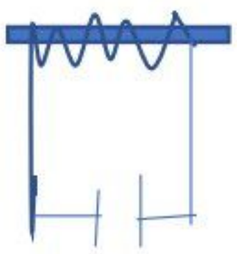

۱۵-از یک سیم پیچ جریان الکتریسیته عبور می کند و در هسته آن خاصیت مغناطیسی ایجاد می شود.

دو روش برای قوی تر شدن خاصیت مغناطیسی آن چیست؟ ولتاژبیشتر-هسته ی آهنی بزرگتر-دور سیم بیشتر

۰/۲۵ — ۱٦- مطابق شکل آهن ربایی را چند بار بر روی یک میخ آهنی در یک جهت می کشیم نام قطب مغناطیسی که در محل تشکیل می شودچیست؟ قطب شمال یاب یا N

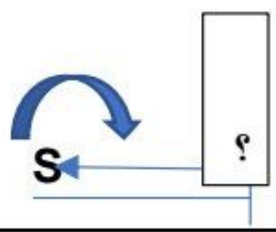

فصل یازدهم ۰/۷۵

۱۷-حد اقل یک کاربرد درمقابل هر کانی بنویسید. تالک تهیه پودر بچه فلوئوریت.....در خمیر دندان آزبست...تهیه ایاف نسوز –لباس های ضد حریق-لنت ترمز

۱۸-یک کانی سیلیکاتی مثال بزنید. میکا- کواتز ۰/۲۵

فصل دوازدهم ۱

۱۹-در مقابل هر روش تشکیل نام سنگی که به آن روش تشکیل می شود را بنویسید.

با روش سیمانی شدن اجزا به هم میچسبند : سنگ.ماسه سنگ -کنگلومرا رسوبی شیمیایی: سنگ.آهک.یا .....سنگ تراورتن

از سرد شدن ماگما بوجود می آید: سنگ.گرانیت-گابرو-بازالت و ریولیت ..... در اثر دگرگون شدن:سنگ مرمر...یا گرافیت

۲۰-دو عاملی که موجب استحکام بیشتر سنک دگرگون می شود کدامند؟تحمل گرما زیادوفشاربیشتر در مدت طولانی ۰/۵

فصل سیزدهم ۰/۵

۲۱-مهمترین روش هوازدگی فیزیکی.....انجماد آب در شکاف سنگ ها..می باشد. ۱

۲۲-تفاوت رسوبات رودخانه ای ورسوبات یخچالی چیست؟ رسوبات یخچالی در بین یخ ها محصور هستند وبا هم بر خورد ندارندوزاویه دار هستند اما رسوبات رودخانه ای هنگام حمل با رود به هم برخورد کرده در اثر سایش گرد می شوند.

فصل چهاردهم ۰/۵

۲۳-تصویرساعت عقربه ای در آینه تخت ۲:۴۰ رانشان می دهد.زمان واقعی چقدر است؟ پاسخ ۹:۲۰

۲٤- در تشکیل کسوف موقعیت ماه وزمین وخورشید باید به چه صورتی باشد؟ ماه بین خورشید وزمین قرار گیرد وهرسه در یک راستا باشند ۰/۷۵

۲۵- زاویه بین دو آینه چقدر است؟ ۳۰+٤٥=۷٥ ۱۸۰-۷٥=۱۰٥

۰/۷۵

فصل پانزدهم

۲٦- در شکل زیر مسیر پرتوBویا پرتو Aرا رسم کنید. ۰/۵

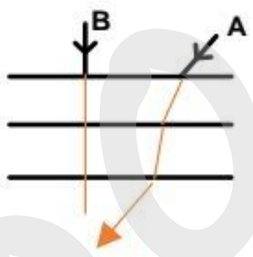

۲۷- هنگام خروج نور از منشور وتجزیه آن کدام رنگ نور از همه بیشتر منحرف می شود؟ ۰/۵

بنفش

۲۸-هنگامی که از لبه ی استخر به طور مایل به عینکی که در ته استخر افتاده نگاه کنیم ،آنرا....نزدیکتر....از محل واقعی می بینیم. ۰/۵

موفق باشید نازگلانم